DETAILPLANUNG

DACH DETAIL 5.3.3

SYSTEMANSCHLUSS PULTDACH MIT BLECHANSCHLUSSPROFIL W45

Anschluss an Dachrinne

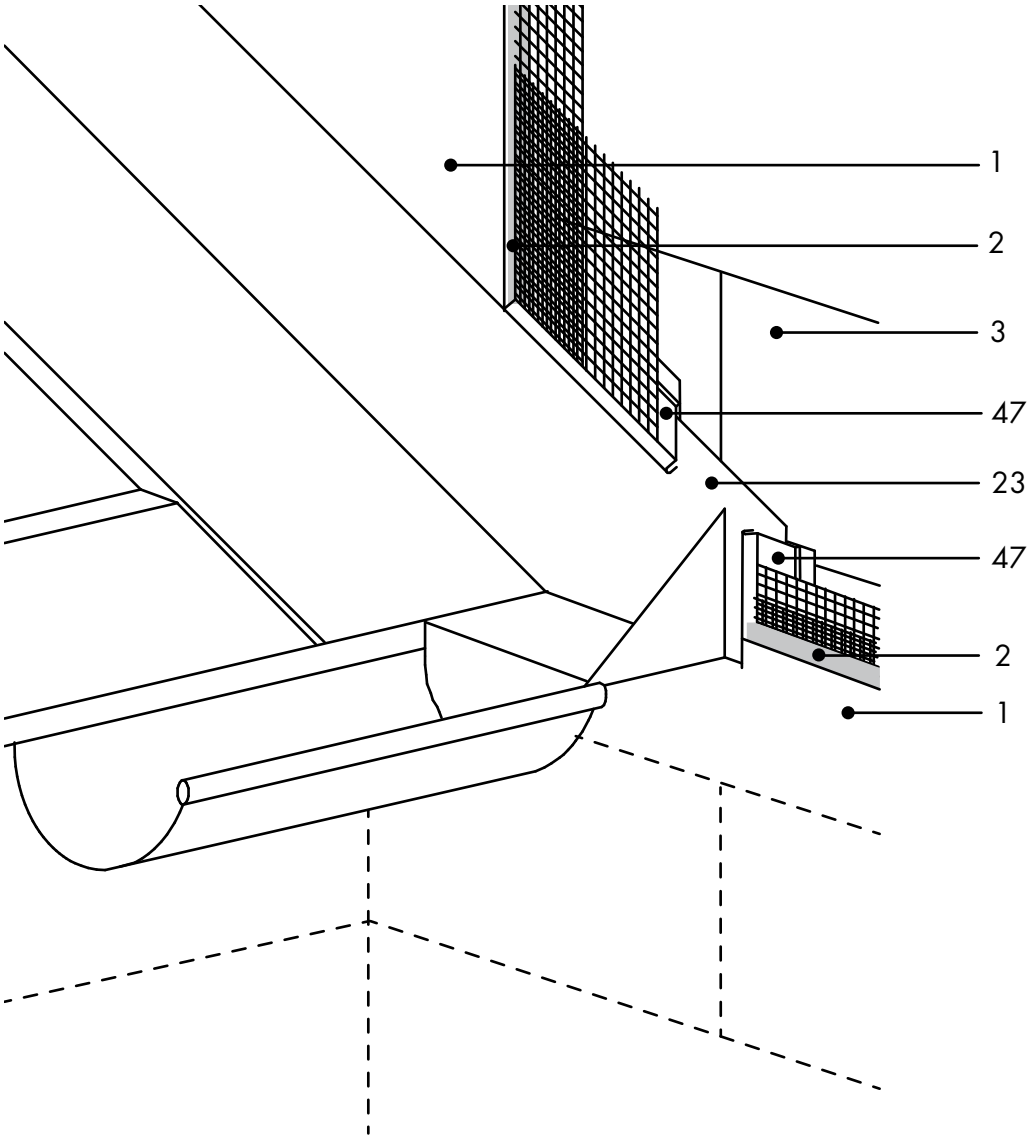

BILDLEGENDE

1 Deckputz
2 Armierungsmasse mit KEIM Glasfaser-Gittermatte
3 Dämmplatte
23 Metall-Teil
47 KEIM Blechanschlussprofil W45

Stand 01/19

KEIMFARBEN GMBH
Keimstraße 16 / 86420 Diedorf / Tel. +49 (0)821 4802-0 / Fax +49 (0)821 4802-210
Frederik-Ipsen-Straße 6 / 15926 Luckau / Tel. +49 (0)35456 676-0 / Fax +49 (0)35456 676-38
www.keim.com / info@keimfarben.de